Tűzrakóhely részletrajza
M=1:50

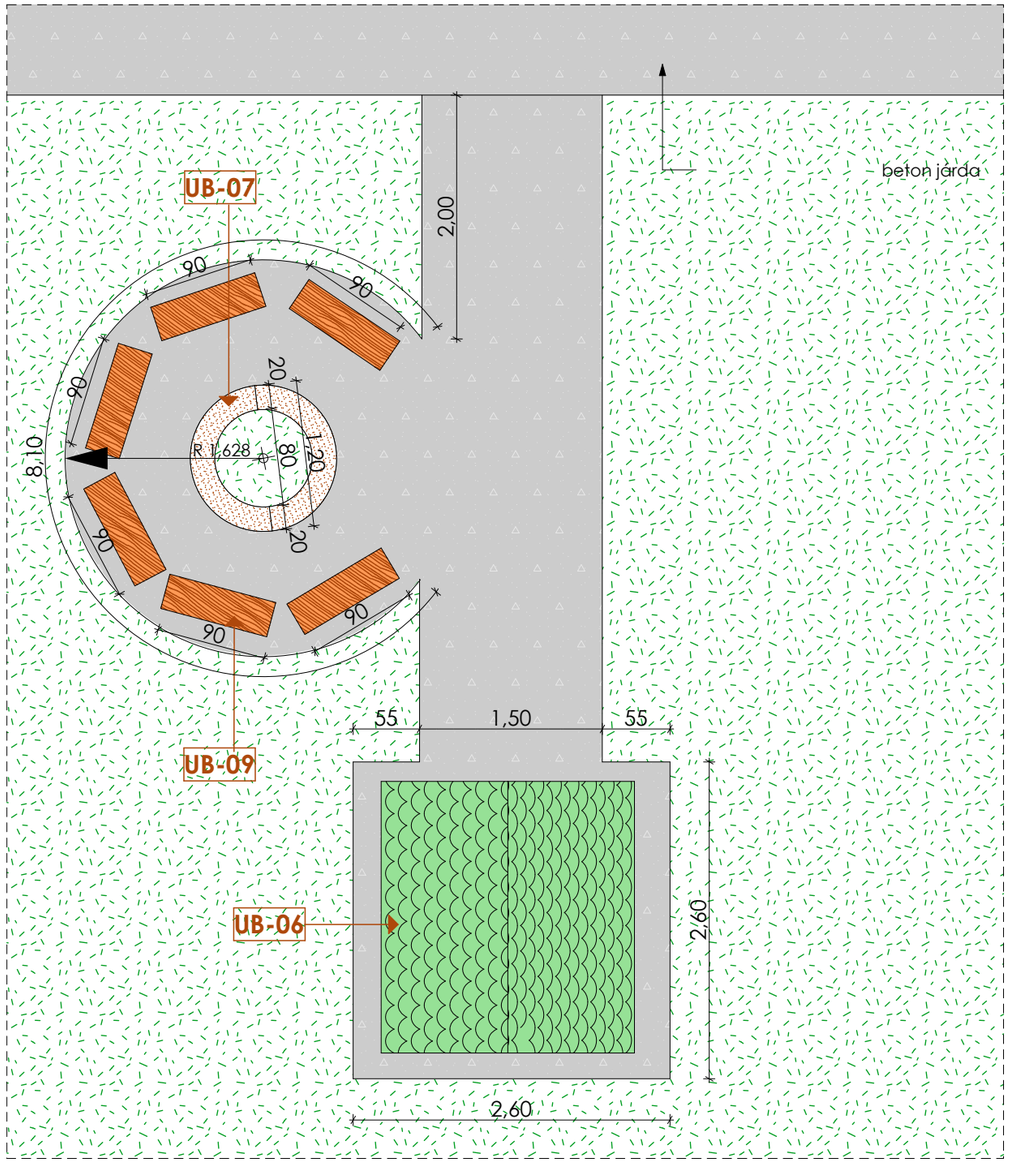

UB-06 - Kerti fedett kiülő

kialakítás konszignáció szerint

UB-07 - Kerti sütőgető

kialakítás konszignáció szerint

KK beton-Lisszabon kerti sütő

UB-09 - Kerti sütőgető - pad

PAD KERESZTMETSZETE
M=1:25

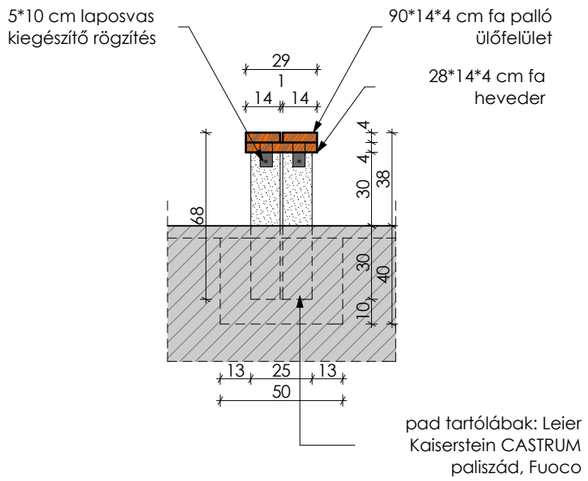

PAD HOSSZMETSZETE
M=1:25

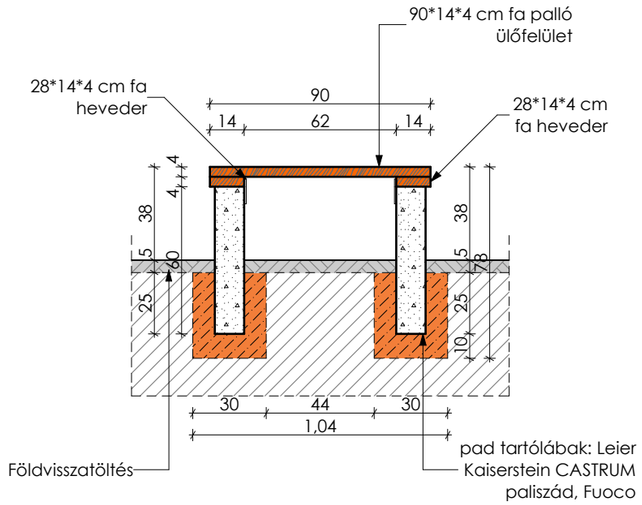

MEGJEGYZÉS:

A méreteket a helyszínen ellenőrizni kell!

PROJEKT MEGNEVEZÉSE:

TOP-7.1.1-16-H-102-1
"Perczel Mór Phenőpark építése Bonyhádon"

HELYSZÍN:

Bonyhád, belterület 87/2 hrsz.

MEGBÍZÓ:

Bonyhádi Sportcentrum
7150 Bonyhád, Jókai utca 3.

ÉPÍTTETŐ:

Bonyhádi Sportcentrum
7150 Bonyhád, Jókai utca 3.

RAJZ MEGNEVEZÉSE:

Tűzrakóhely részletrajza

420*297 mm

RAJZSZÁM:

É-01

LÉPTÉK:
M=1:50, 1:25

DÁTUM:
2020.02.14.

TERVEZŐ:

Mayerné Gyenes Alíz
rehabilitációs környezettervező szakmérnök,
okleveles szerkezettervező építészmérnök
É 17-1506

D.Lamani Bt 7140 Bátaszék, Ady u. 9.